Горэлтех
ИП-S-101-А3-ГОРЭЛТЕХ1
Ta -60 °C...+ 75 °C
1Ex d [ib] IIC T6 Gb
S.N. 191167047266
IP66
C-RU.АБ03.В.00099 / ТС RU C-RU.АА87.В.00244
Un 12-24 V DC
In 0,075-0.038 A
ОТКРЫВАТЬ, ОТКЛЮЧИВ ОТ СЕТИ
тех. поддержка +7 800 100 100 4
НАНИО "ЦСВЭ"
Горэлтех
ИП-535-ГОРЭЛТЕХ2
Tокр -60°C...+90°C IP66
1Ex d IIC T5 Gb
C-RU.ПБ97.В.00537/ТС RU C-RU.АА87.В.00244
Un 6..24 В DC
In 0,25 A
S.N. 17081422
ОТКРЫВАТЬ, ОТКЛЮЧИВ ОТ СЕТИ
тех. поддержка +7 800 100 100 4
НАНИО "ЦСВЭ"

Охранно-пожарная система

Пожарные извещатели

Устройство для аварийной разблокировки эвакуационных выходов ПКИВА-АВ

стр. 180

Извещатель пожарный тепловой точечный цифровой ИП-101-ГОРЭЛТЕХ1

стр. 182

Извещатель пожарный ручной ИП-535-ГОРЭЛТЕХ1-А, ИП-535-ГОРЭЛТЕХ1-В (CSE-ИП-535)

стр. 185

Извещатель пожарный ручной ИП-535-Горэлтех2 (ИП-535)

стр. 188

Комплектующие

Кабельные вводы
Заглушки
Переходники

стр. 466

• Подключается к пожарным приемно-контрольным приборам (ППКП), либо монтируется у двери в качестве одиночного элемента.

• Может включаться в шлейф сигнализации как с нормально замкнутыми, так и нормально разомкнутыми контактами.

• Активируется в два действия: удалением предохранительной чеки и выдергиванием штока-размыкателя согласно ГОСТ.

МАРКИРОВКА

Ex 1Ex db IIC T6...T5 Gb

Ex Ex tb IIIC T85°C...T100°C Db

СЕРТИФИКАТЫ И РАЗРЕШЕНИЯ

ЕАЭС RU C-RU.НА67.В.00163/21
ЕАЭС RU C-RU.МЛ02.В.00298/20
ГОСТ Р ИСО 9001-2015 (ISO 9001:2015

НОРМЫ

ТУ 27.12.31-037-72453807-2017

ТЕХНИЧЕСКИЕ ХАРАКТЕРИСТИКИ

Установка
Изделия в зависимости от выбранного исполнения и маркировки взрывозащиты могут быть установлены в зонах 1, 2, 21, 22 и обеспечивать взрывозащиту во взрывоопасных смесях категорий II, III группы IIA, IIB, IIC, IIIA, IIIB, IIIC
Максимальное напряжение, В
9...24
Максимальный ток коммутации контактами геркона, А
0,25
Максимальный потребляемый ток (при срабатывании), А
0,035 (9 В) 0,029 (12 В) 0,021 (24 В)
Уст. мощность (при срабатывании) Ру, Вт
0,5
Масса, кг
2,0
Подключение
Клеммы 2,5 мм^2
Климатическое исполнение
УХЛ1 (по требованию УХЛ2, УХЛ3, УХЛ4, УХЛ5, ХЛ1, ХЛ2, ХЛ3, ХЛ5, Т1, Т2, Т3, Т5, ОМ1, ОМ2, ОМ3, ОМ4, В2.1, В5)

ОПЦИИ, АКСЕССУАРЫ И ИСПОЛНЕНИЯ

НАИМЕНОВАНИЕ	МАРКИРОВКА
Антиконденсатное покрытие	/АП
Степень защиты от внешних воздействий IP67	/IP67
Защитный козырек	/КОЗЫРЁК

ГАБАРИТНЫЕ И ПРИСОЕДИНИТЕЛЬНЫЕ РАЗМЕРЫ

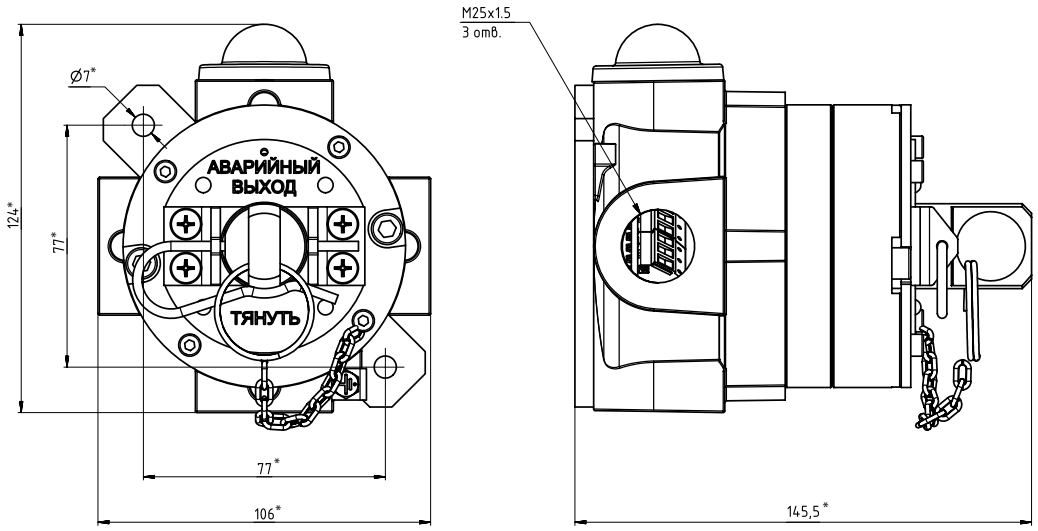

**Размер для справок*

ФОРМИРОВАНИЕ МАРКИРОВКИ

ПКИВА-АВ – X / X – ТУ 27.12.31-037-72453807-2017

- Тип оповещателя
- Типоразмер кабельного ввода (макс. 3 шт.)
- Опции, аксессуары и исполнения

Пример заказа: **ПКИВА-АВ-КНВ1Н-ТУ 27.12.31-037-72453807-2017**

Рекомендуемые кабельные вводы КНВ, КОВ, КНВТН, КНВТВ, КНВМ, КНВЗ — СМ. СТР. 466

- Возможность интеграции с системами пожарной сигнализации разных производителей.
- Возможность последовательного и параллельного включения.
- Контроль исправности извещателя.
- Достоверность измеряемой температуры.
- Расширенный мониторинг.

МАРКИРОВКА

Ex 1Ex db [ib] IIC T6 Gb
Ex 1Ex db e [ib] IIC T6 Gb

СЕРТИФИКАТЫ И РАЗРЕШЕНИЯ

ЕАЭС RU C-RU.НА91.В.00189/21
ЕАЭС RU C-RU.ПБ74.В.00158/21
ТС RU C-RU.АБ03.В.00099
ЕАЭС N RU Д-RU.НВ11.В.08624/20
ГОСТ Р ИСО 9001-2015 (ISO 9001:2015)
ИНТЕРГАЗСЕРТ №НТГО-337(2)-2018
KZ39VEH00005608
KZ42VEH00005748

НОРМЫ

ТУ 26.30.50-050-72453807-2017

ТЕХНИЧЕСКИЕ ХАРАКТЕРИСТИКИ

Установка

Изделия в зависимости от выбранного исполнения и маркировки взрывозащиты могут быть установлены в зонах 1, 2, 21, 22 и обеспечивать взрывозащиту во взрывоопасных смесях категорий II, III группы IIA, IIB, IIC, IIIA, IIIB, IIIC

Материал

Коррозионностойкий модифицированный алюминиево-кремниевый сплав, устойчивый к солевому туману, парам сероводорода и соляной кислоты, солевым и кислым рудничным водам и другим химическим веществам, фрикционно искробезопасный

Покрытие

Антистатическое полимерно-эпоксидное окрашивание, фрикционно-искробезопасное, устойчивое к рабочим средам и ионизирующему излучению. Цвет RAL 3001

Максимальное напряжение коммутации контактами реле , В

~250 (50/60 Гц)

Максимальный ток коммутации контактами реле, А

0,075 (⎓ 12 В); 0,005 (~220 В (50/60 Гц)

Уст. мощность (при срабатывании) Ру, Вт

0,9 (⎓ 12 В); 1,76 (~220 В (50/60 Гц)

Подключение

Подключение к клеммам L, N, PE и сигнальным клеммам извещателя, сечение кабеля до 2.5 мм^2

Резьба на присоединительных отверстиях

Метрическая М25х1,5 ГОСТ 24705-2004

Масса, кг

не более 3 (в зависимости от комплектации)

Резьба на присоединительных отверстиях

Метрическая М25х1,5 ГОСТ 24705-2004

Климатическое исполнение

УХЛ1 (по требованию УХЛ2, УХЛ3, УХЛ4, УХЛ5, ХЛ1, ХЛ2, ХЛ3, ХЛ5, Т1, Т2, Т3, Т5, ОМ1, ОМ2, ОМ3, ОМ4, В2.1, В5)

ОПЦИИ, АКСЕССУАРЫ И ИСПОЛНЕНИЯ

НАИМЕНОВАНИЕ	МАРКИРОВКА
Исполнение IP67	/IP67
Антиконденсатное покрытие	/АП
Цепочка для крышки из нержавеющей стали	/ЦЕПОЧКА

ТЕМПЕРАТУРА СРАБАТЫВАНИЯ ИЗВЕЩАТЕЛЯ

Класс извещателя (по запросу заказчика)	Температура срабатывания, °С	
	min	max
A1	54	65
A2	54	70
A3	64	76
B	69	85
C	84	100
D	99	115

Скорость повышения температуры, °С/мин.	Время срабатывания, с	
	минимальное	максимальное
Максимальные извещатели класса A1		
1	1740	2420
3	580	820
5	348	500
10	174	260
20	87	140
30	58	100
Максимальные извещатели классов A2, A3, B, C, D, E, F, G, H		
1	1740	2760
3	580	960
5	348	600
10	174	329
20	87	192
30	58	144

ГАБАРИТНЫЕ И ПРИСОЕДИНИТЕЛЬНЫЕ РАЗМЕРЫ

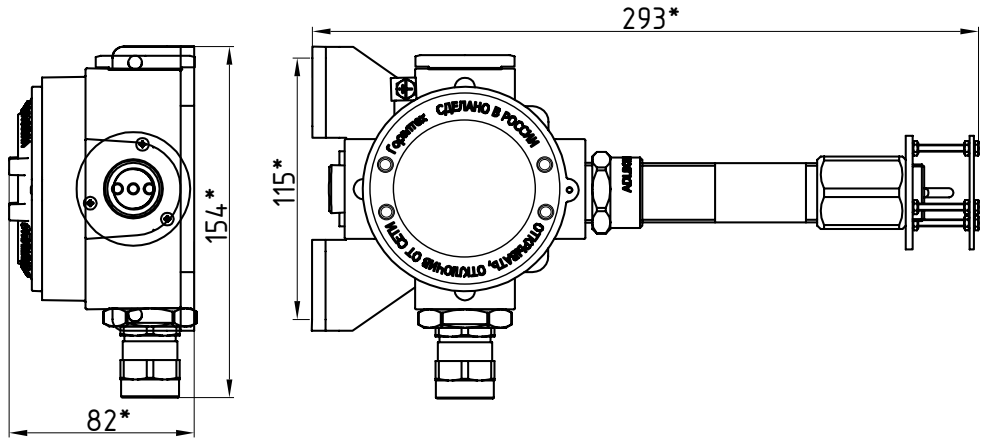

**Размер для справок*

ФОРМИРОВАНИЕ МАРКИРОВКИ

ИП-101-...-ГОРЭЛТЕХ1 – X – X / X – ТУ 26.30.50-050-72453807-2017

- Тип оповещателя
- Рабочее напряжение: 6...24 В – **12DC**; ~90...250 В – **220AC**
- Типоразмер кабельного ввода (макс. 2 шт.)
- Опции, аксессуары и исполнения

Пример заказа: **ИП-101-...-ГОРЭЛТЕХ1-220AC-КНВ1Н – ТУ 26.30.50-050-72453807-2017**

Рекомендуемые кабельные вводы КНВ, КОВ, КНВТН, КНВТВ, КНВМ, КНВЗ — СМ. СТР. 466

СХЕМА ПОДКЛЮЧЕНИЯ ИЗВЕЩАТЕЛЯ ДЛЯ МОДИФИКАЦИИ /12DC

Обозначение контакта		Назначение
+V		+6...24 В
0		0
PE		Заземление
Реле питания	COM	Общий контакт реле питания
	NO	Нормально разомкнутый контакт реле питания
	NC	Нормально замкнутый контакт реле питания
Реле термодатчика	COM	Общий контакт реле термодатчика
	NO	Нормально разомкнутый контакт реле термодатчика
	NC	Нормально замкнутый контакт реле термодатчика

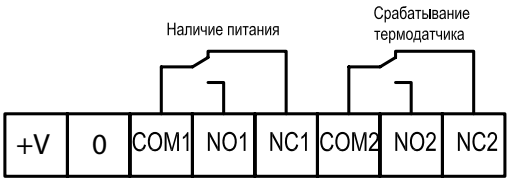

СХЕМА ПОДКЛЮЧЕНИЯ ИЗВЕЩАТЕЛЯ К ИСКРОБЕЗОПАСНЫМ ЛИНИЯМ ДЛЯ МОДИФИКАЦИИ /EXIA

Обозначение контакта		Назначение
+V		+6...24 В, 100 мА
0		0
PE		Заземление
Реле питания	COM	Общий контакт реле питания
	NO	Нормально разомкнутый контакт реле питания
	NC	Нормально замкнутый контакт реле питания
Реле термодатчика	COM	Общий контакт реле термодатчика
	NO	Нормально разомкнутый контакт реле термодатчика
	NC	Нормально замкнутый контакт реле термодатчика

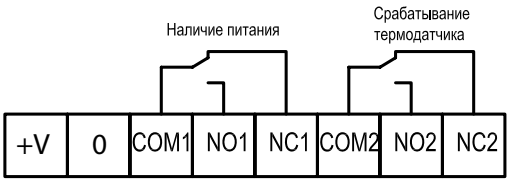

СХЕМА ПОДКЛЮЧЕНИЯ ИЗВЕЩАТЕЛЯ ДЛЯ МОДИФИКАЦИИ /220 AC

Обозначение контакта		Назначение
L		~220 В (50/60 Гц)
M		0
PE		Заземление
Реле питания	COM	Общий контакт реле питания
	NO	Нормально разомкнутый контакт реле питания
	NC	Нормально замкнутый контакт реле питания
Реле термодатчика	COM	Общий контакт реле термодатчика
	NO	Нормально разомкнутый контакт реле термодатчика
	NC	Нормально замкнутый контакт реле термодатчика

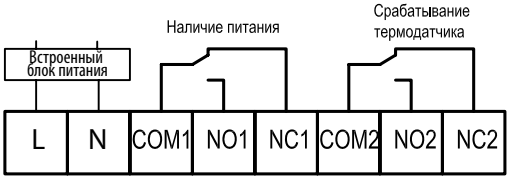

• Применение извещателя в качестве одиночного элемента, а также возможность включения последовательно в шлейф пожарной сигнализации группы извещателей.

• Возможность включения в шлейф сигнализации, как с нормально замкнутыми, так и с нормально разомкнутыми контактами.

• Непрерывная круглосуточная работа в системах пожарной сигнализации и пожаротушения

ИП-535-ГОРЭЛТЕХ1-А

ИП-535-ГОРЭЛТЕХ1-В

МАРКИРОВКА

1Ex db IIC T6...T5 Gb
Ex tb IIIC T85°C...T100°C Db
Ex ia IIIC T85°C...T100°C Da

СЕРТИФИКАТЫ И РАЗРЕШЕНИЯ

ЕАЭС RU C-RU.НА91.В.00189/21
C-RU.АБ03.В.00256
ЕАЭС RU C-RU.ПБ74.В.00107/20
ЕАЭС N RU Д-RU.НВ11.В.07967/20
ГОСТ Р ИСО 9001-2015 (ISO 9001:2015)
ИНТЕРГАЗСЕРТ №НТГО-337(2)-2018
KZ39VEH00005608

НОРМЫ

ТУ 26.30.50-050-72453807-2017

ТЕХНИЧЕСКИЕ ХАРАКТЕРИСТИКИ

Установка
Изделия в зависимости от выбранного исполнения и маркировки взрывозащиты могут быть установлены в зонах 1, 2, 20, 21, 22 и обеспечивать взрывозащиту во взрывоопасных смесях категорий II, III группы IIA, IIB, IIC, IIIA, IIIB, IIIC
Материал
Коррозионностойкий модифицированный алюминиево-кремниевый сплав, устойчивый к солевому туману, парам сероводорода и соляной кислоты, солевым и кислым рудничным водам и другим химическим веществам, фрикционно искробезопасный
Покрытие
Антистатическое полимерно-эпоксидное окрашивание, фрикционноискробезопасное, устойчивое к рабочим средам и ионизирующему излучению. Цвет RAL 3001
Максимальное напряжение, В
~230
Максимальный ток коммутации, А
6
Подключение
Клеммы 2,5 мм^2
Резьба на присоединительных отверстиях
Метрическая М25х1,5 ГОСТ 24705-2004
Масса, кг
1,3 (для ИП-535-ГОРЭЛТЕХ1-А) 1,5 (для ИП-535-ГОРЭЛТЕХ1-В)
Климатическое исполнение
УХЛ1 (по требованию УХЛ2, УХЛ3, УХЛ4, УХЛ5, ХЛ1, ХЛ2, ХЛ3, ХЛ5, Т1, Т2, Т3, Т5, ОМ1, ОМ2, ОМ3, ОМ4, В2.1, В5)

ОПЦИИ, АКСЕССУАРЫ И ИСПОЛНЕНИЯ

НАИМЕНОВАНИЕ	МАРКИРОВКА
Исполнение IP67	/IP67
Антиконденсатное покрытие	/АП
Защитный козырек	/КОЗЫРЁК

ГАБАРИТНЫЕ И ПРИСОЕДИНИТЕЛЬНЫЕ РАЗМЕРЫ ИП-535-ГОРЭЛТЕХ1-А

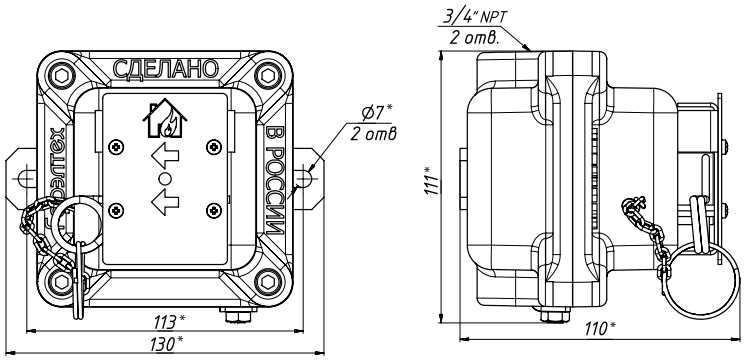

ГАБАРИТНЫЕ И ПРИСОЕДИНИТЕЛЬНЫЕ РАЗМЕРЫ ИП-535-ГОРЭЛТЕХ1-В

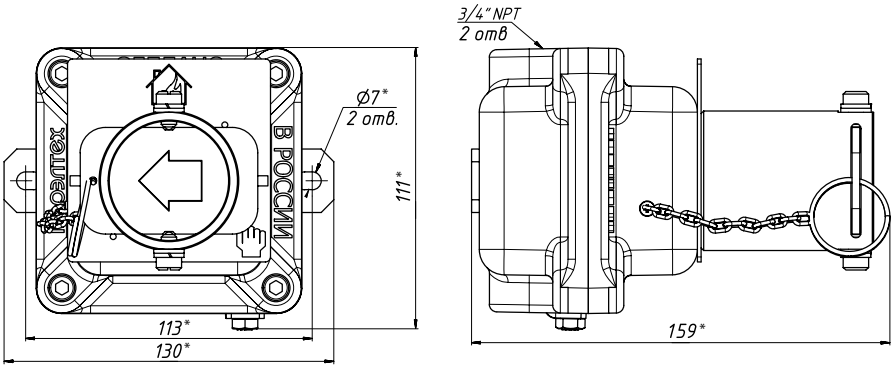

**Размер для справок*

ПАРАМЕТРЫ ПОДКЛЮЧЕНИЯ

Тип ППКП	Параллельное включение (на замыкание)	Последовательное включение (на размыкание)
ЛБ-07	Rд должен обеспечить потребление тока >15 мА, Rок = 2 кОм, VDок = КД522	Rд = 11 кОм, Rок = 2 кОм, VDок = КД522
Луч	Rд = 2.4 кОм, Rок = 2.4 кОм, VDок = КД521А	Rд = 2.2 кОм, Rок = 2.4 кОм, VDок = КД521А
ППК-2	Rд = 1.2 кОм, Rок = 3.6 кОм, VDок = КД521А	Rд = 10.0 кОм, Rок = 3.6 кОм, VDок = КД521А
Болид	Rд = 1.5 кОм, Rок = 4.7 кОм, VDок не устанавливать	Rд = 8.2 кОм, Rок = 4.7 кОм, VDок не устанавливать
Яхонт-16и	Rд = 1.8 кОм, Rок = 8.2 кОм, VDок не устанавливать	Не применяется
ВЭРС	Rд = 820 Ом, Rок = 7.5 кОм, VDок не устанавливать	Rд = 10 кОм, Rок = 7.5 кОм. VDок не устанавливать

ФОРМИРОВАНИЕ МАРКИРОВКИ

ДЛЯ ИП-535-ГОРЭЛТЕХ1-А:

ИП-535-ГОРЭЛТЕХ1-А – X – X / X – ТУ 26.30.50-050-72453807-2017

- Тип устройства
- Контактная группа:
  - **01** – один нормально закрытый контакт;
  - **10** – один нормально открытый контакт;
  - **11** – нормально открытый контакт + нормально закрытый контакт;
  - **02** – два нормально закрытых контакта;
  - **20** – два нормально открытых контакта;
  - **03** – три нормально закрытых контакта;
  - **30** – три нормально открытых контакта;
  - **01+20** – один нормально закрытый контакт + два нормально закрытых контакта;
  - **02+01** – два нормально закрытых контакта + один нормально закрытый контакт.
- Типоразмер кабельного ввода
- Опции, аксессуары и исполнения

Пример заказа: **ИП-535-ГОРЭЛТЕХ1-А-20-КНВ2Н – ТУ 26.30.50-050-72453807-2017.**

ДЛЯ ИП-535-ГОРЭЛТЕХ1-В:

ИП-535-ГОРЭЛТЕХ1-В – X – X / X – ТУ 26.30.50-050-72453807-2017

- Тип устройства
- Контактная группа:
  - **01** – один нормально закрытый контакт;
  - **10** – один нормально открытый контакт;
  - **11** – нормально открытый контакт + нормально закрытый контакт;
  - **02** – два нормально закрытых контакта;
  - **20** – два нормально открытых контакта;
  - **03** – три нормально закрытых контакта;
  - **30** – три нормально открытых контакта;
  - **01+20** – один нормально закрытый контакт + два нормально закрытых контакта;
  - **02+01** – два нормально закрытых контакта + один нормально закрытый контакт.
- Типоразмер кабельного ввода
- Опции, аксессуары и исполнения

Пример заказа: **ИП-535-ГОРЭЛТЕХ1-В-20-КНВ2Н – ТУ 26.30.50-050-72453807-2017.**

Рекомендуемые кабельные вводы КНВ, КОВ, КНВТН, КНВТВ, КНВМ, КНВЗ — СМ. СТР. 466

• Предназначен для непрерывной круглосуточной работы.

• Извещатель обеспечивает возможность его применения в качестве одиночного элемента, а также возможность включения последовательно в шлейф пожарной сигнализации группы извещателей.

• Включение извещателя в режим передачи тревожного извещения осуществляется удалением чеки-застежки. Возврат извещателя в исходное состояние (дежурный режим) осуществляется установкой чеки-застежки на штатное место с помощью спец. инструмента.

МАРКИРОВКА

Ex 1Ex db IIC T6...T5 Gb
Ex Ex tb IIIC T85°C...T100°C Db
Ex Ex ia IIIC T85°C...T100°C Da

СЕРТИФИКАТЫ И РАЗРЕШЕНИЯ

ЕАЭС RU C-RU.НА91.В.00189/21
ЕАЭС RU C-RU.ПБ74.В.00107/20
C-RU.АБ03.В.00256
ЕАЭС N RU Д-RU.НВ11.В.07967/20
ГОСТ Р ИСО 9001-2015 (ISO 9001:2015)
ИНТЕРГАЗСЕРТ №НТГО-337(2)-2018
KZ39VEH00005608

НОРМЫ

ТУ 26.30.50-050-72453807-2017

ТЕХНИЧЕСКИЕ ХАРАКТЕРИСТИКИ

Установка
Изделия в зависимости от выбранного исполнения и маркировки взрывозащиты могут быть установлены в зонах 1, 2, 20, 21, 22 и обеспечивать взрывозащиту во взрывоопасных смесях категорий II, III группы IIA, IIB, IIC, IIIA, IIIB, IIIC
Материал
Коррозионностойкий модифицированный алюминиево-кремниевый сплав, устойчивый к солевому туману, парам сероводорода и соляной кислоты, солевым и кислым рудничным водам и другим химическим веществам, фрикционно искробезопасный
Покрытие
Антистатическое полимерно-эпоксидное окрашивание, фрикционноискробезопасное, устойчивое к рабочим средам и ионизирующему излучению. Цвет RAL 3001
Рабочее напряжение, В
9...24
Максимальный ток коммутации контактами геркона, А
0,25
Максимальный потребляемый ток (при срабатывании), А
0,035 (9 В) 0,029 (12 В) 0,021 (24 В)
Уст. мощность (при срабатывании) Ру, Вт
0,5
Масса, кг
2,0
Подключение
Клеммы 2,5 мм^2
Климатическое исполнение
УХЛ1 (по требованию УХЛ2, УХЛ3, УХЛ4, УХЛ5, ХЛ1, ХЛ2, ХЛ3, ХЛ5, Т1, Т2, Т3, Т5, ОМ1, ОМ2, ОМ3, ОМ4, В2.1, В5)

ОПЦИИ, АКСЕССУАРЫ И ИСПОЛНЕНИЯ

НАИМЕНОВАНИЕ	МАРКИРОВКА
Исполнение IP67	/IP67
Антиконденсатное покрытие	/АП
Цепочка для крышки из нержавеющей стали	/ЦЕПОЧКА

ГАБАРИТНЫЕ И ПРИСОЕДИНИТЕЛЬНЫЕ РАЗМЕРЫ

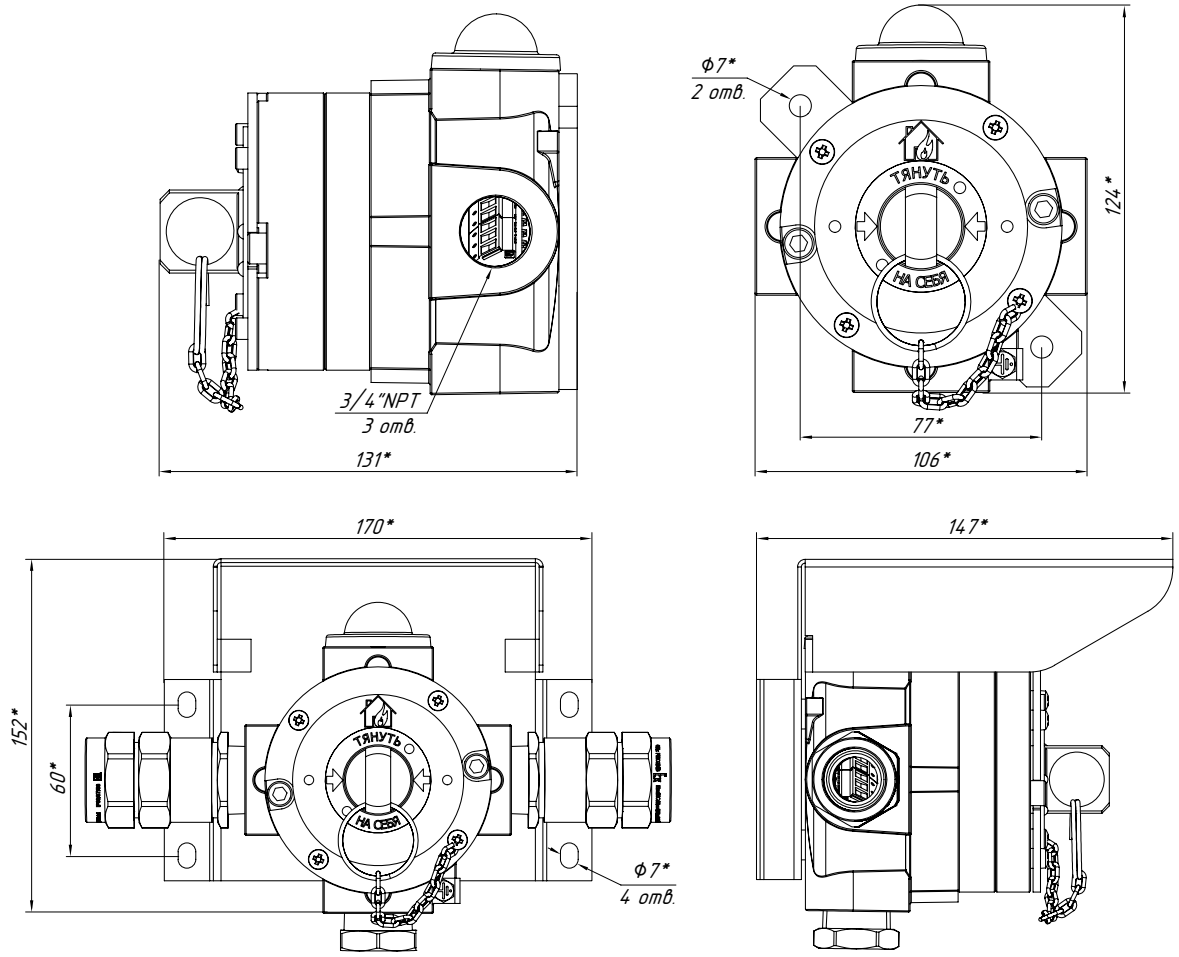

*Размер для справок

ФОРМИРОВАНИЕ МАРКИРОВКИ

ИП-535-ГОРЭЛТЕХ2-А – X / X – ТУ 26.30.50-050-72453807-2017

- Тип оповещателя
- Типоразмер кабельного ввода (макс. 2 шт.)
- Опции, аксессуары и исполнения

Пример заказа: ИП-535-ГОРЭЛТЕХ2-А-КНВ1Н – ТУ 26.30.50-050-72453807-2017.

Рекомендуемые кабельные вводы КНВ, КОВ, КНВТН, КНВТВ, КНВМ, КНВЗ — СМ. СТР. 466